CS 7102-1 FL

Elemento SmartLine con dos quemadores

- Mandos para el fácil manejo con una sola mano
- Diseño elegante: para instalación enrasada o plana
- Combina perfectamente con todos los elementos SmartLine
- Particularmente versátil - 1 quemador normal y 1 quemador rápido
- Fácil limpieza – soportes ComfortClean para el lavavajillas

EAN: 4002516306252 / número de artículo: 27710251GB / número de material: 11402730

Tipo de calentamiento	
Tipo de calentamiento	Gas
Diseño constructivo	
SmartLine	•
Diseño	
Color de la vitrocerámica	Negro
Montaje enrasado	•
Dotación de las zonas de cocción	
Número de zonas de cocción	2
Zona de cocción	
Posición	anterior centro
Tipo	Quemador normal
Tamaño en mm	Ø 120-220
Potencia máx. en W	1700
Posición	Parte posterior centro
Tipo	Quemador rápido
Tamaño en mm	Ø 140-240
Potencia máx. en W	2700
Confort de manejo	
Manejo a través de teclas sensoras	Mandos
Manejo a través de mandos	•
Encendido eléctrico de manejo con una sola mano	•
Confort de mantenimiento	
Superficie vitrocerámica fácil de limpiar	•
Soportes para ollas aptos para el lavavajillas	•
Seguridad	
GasStop	•
Datos técnicos	
Medidas en mm (Ancho)	378
Medidas en mm (Alto)	92
Altura de encastre con caja de conexiones en mm	92
Medidas en mm (Fondo)	520
Medidas del hueco en mm (Ancho) para montaje enrasado	358
Medidas del hueco en mm (Fondo) para montaje sobre encimera	500
Medida interior del hueco en mm (Ancho) para montaje enrasado	358
Medida interior del hueco en mm (Fondo) para montaje enrasado	500
Medida exterior del hueco en mm (Ancho) para montaje enrasado	382
Medida exterior del hueco en mm (Fondo) para montaje enrasado	524
Peso neto en kg	7
Potencia nominal total en kW	4,400
Tensión en V	230
Longitud del cable de conexión en m	1,4
Accesorios suministrados con el aparato	
CSFG7000 FlameGuard	•
Cable de conexión	•
Juego de toberas para gas natural	•
Juego de toberas para gas licuado	•

Para más información, consulte la página siguiente…

CS 7102-1 FL

Elemento SmartLine
con dos quemadores

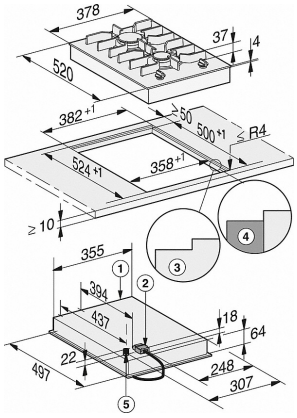

CS 7102 FL, enrasado (croquis)

1) Frontal
2) Caja con cable de conexión a la red, L = 2000 mm
3) Fresado escalonado
4) Listón de madera 12 mm (no incluido en el volumen de suministro)
5) Conexión a gas R 1/2 - ISO 7-1 (DIN EN 10226)

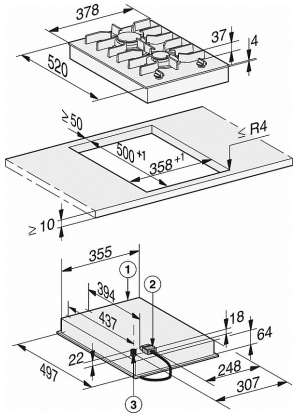

CS 7102 FL, sobre encimera (croquis)

1) Frontal
2) Caja con cable de conexión a la red, L = 2000 mm
3) Conexión a gas R 1/2 – ISO 7–1 (DIN EN 10226)

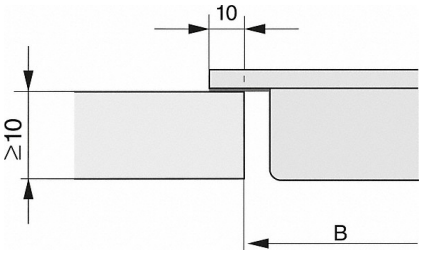

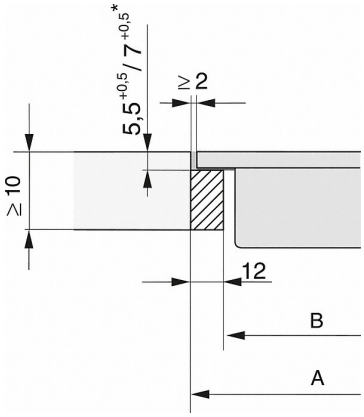

CS 7000 FL, enrasado (croquis)

*7+0,5 = CS7611 (Wok)