CS 7612 FL

Elemento SmartLine
con área de cocción PowerFlex de inducción

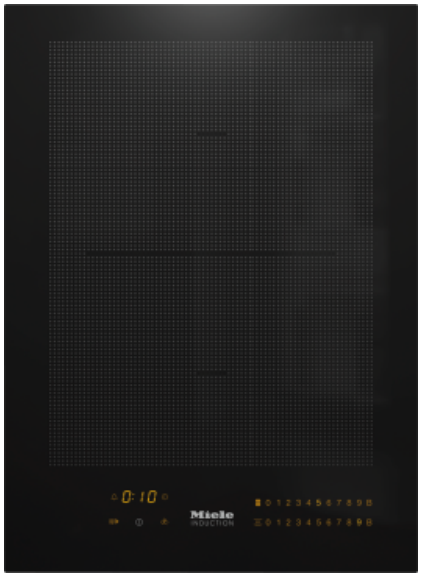

- Selección rápida e intuitiva con filas numéricas - SmartSelect
- Diseño elegante: para instalación enrasada o plana
- Combina perfectamente con todos los elementos SmartLine
- Versátil y rápido: 2 zonas de cocción incl. 1 zona PowerFlex
- Mínimos tiempos desde el inicio de ebullición: TwinBooster

EAN: 4002515836088 / número de artículo: 27761250D / número de material: 10681590

Tipo de calentamiento	
Tipo de calentamiento	eléctrica con inducción
Diseño constructivo	
SmartLine	•
Diseño	
Color de la vitrocerámica	Negro
Montaje enrasado	•
Dotación de las zonas de cocción	
Número de zonas de cocción	2
Zona de cocción PowerFlex	
Potencia máx. del Booster en W	3000
Potencia máx. TwinBooster en W	3650
Zona de cocción	
Posición	centrado
Tipo	PowerFlex
Tamaño en mm	230x390
Potencia máx. en W	2100
Potencia máx. del Booster en W	3000
Potencia máx. TwinBooster en W	3650
Confort de manejo	
Detección permanente de recipientes de cocción	•
Detección automática del tipo y del tamaño de recipientes de cocción	•
Función Stop&Go	•
Función Recall	•
Minutero avisador	•
Inicio automático de cocción	•
Mantenimiento del calor	•
Ajustes personalizados (p. ej., señales acústicas)	•
Protección para limpieza	•
Confort de mantenimiento	
Superficie vitrocerámica fácil de limpiar	•
Seguridad	
Desconexión de seguridad	•
Función Bloqueo	•
Bloqueo de puesta en funcionamiento	•
Ventilador de aire frío integrado	•
Protección contra sobrecalentamiento	•
Indicación de calor residual	•

Para más información, consulte la página siguiente…

CS 7612 FL

Elemento SmartLine
con área de cocción PowerFlex de inducción

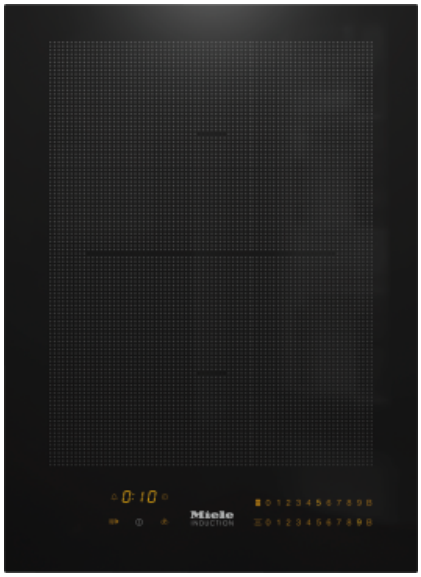

Datos técnicos	
Medidas en mm (Ancho)	378
Medidas en mm (Alto)	51
Altura de encastre con caja de conexiones en mm	51
Medidas en mm (Fondo)	520
Medidas del hueco en mm (Ancho) para montaje enrasado	358
Medidas del hueco en mm (Fondo) para montaje sobre encimera	500
Medida interior del hueco en mm (Ancho) para montaje enrasado	358
Medida interior del hueco en mm (Fondo) para montaje enrasado	500
Medida exterior del hueco en mm (Ancho) para montaje enrasado	382
Medida exterior del hueco en mm (Fondo) para montaje enrasado	524
Peso neto en kg	7
Potencia nominal total en kW	3,600
Tensión en V	230
Longitud del cable de conexión en m	1,5
Accesorios suministrados con el aparato	
Cable de conexión	•

Para más información, consulte la página siguiente…

CS 7612 FL

Elemento SmartLine
con área de cocción PowerFlex de inducción

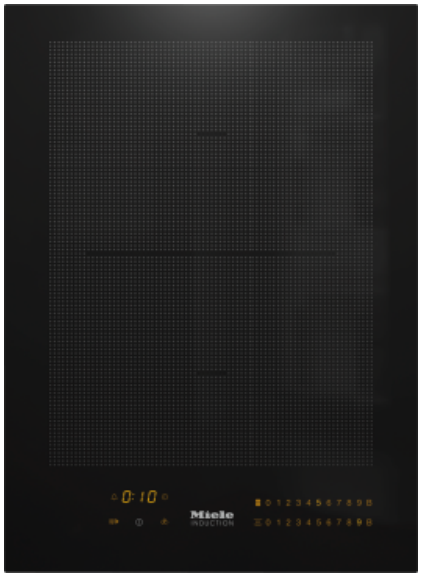

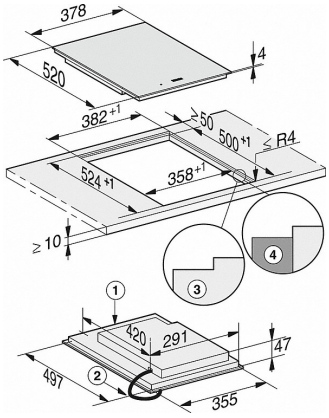

CS 7612 FL, enrasado (croquis)

1) Frontal
2) Cable de conexión, L = 2000 mm
3) Fresado escalonado
4) Listón de madera 12 mm (no incluido en el volumen de suministro)

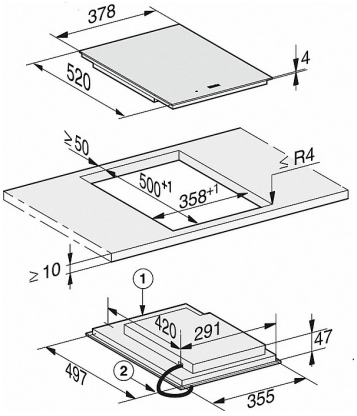

CS 7612 FL, sobre encimera (croquis)

1) Frontal
2) Cable de conexión, L = 2.000 mm

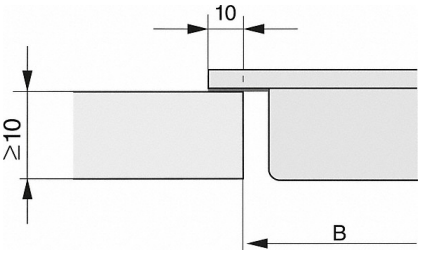

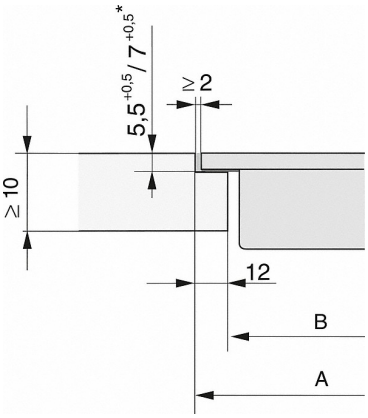

CS 7000 FL, enrasado (croquis)

*7+0,5 = CS7611 (Wok)

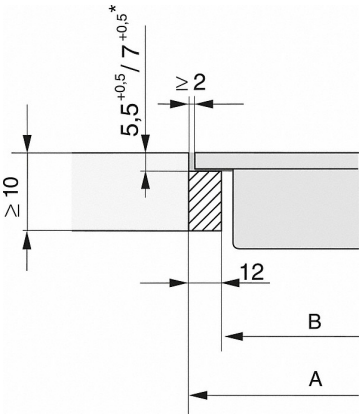

CS 7000 FL, enrasado (croquis)

Para más información, consulte la página siguiente…

CS 7612 FL

Elemento SmartLine
con área de cocción PowerFlex de inducción

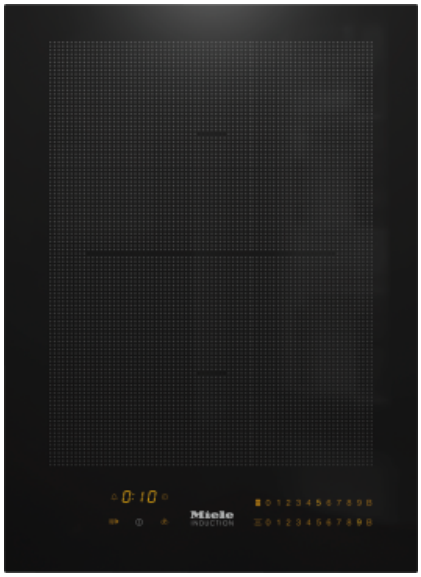

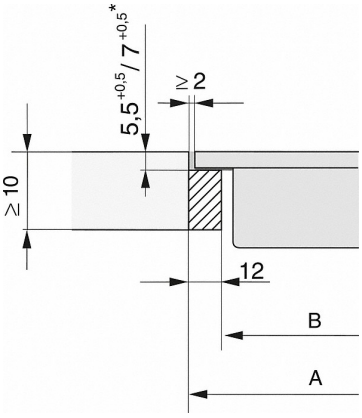

*7+0,5 = CS7611 (Wok)