DA 6999 W Pearl

Campana extractora de pared
con iluminación de diferentes colores para personalizar la luz

- Detalle de diseño: visera de cristal curvado de 900 mm mm de ancho
- Máximo confort de manejo: Con@ctivity
- Iluminación de colores personalizable – MyAmbientLight
- Potente: 620 000188 en el nivel Booster
- Económico y silencioso: potente motor ECO

EAN: 4002516248569 / número de artículo: 28699930D / número de material: 11328620

Diseño constructivo	
Campana extractora de pared	•
Diseño	
Color	Brilliant White
Absorción lateral	•
Funciones	
Tipo de conducción de aire	Convertible
Confort de manejo	
Conexión con Miele@home	•
Función automática Con@ctivity 3.0 (WiFi)	•
Control electrónico	•
Teclas de pulsación	•
App Miele@mobile	•
Niveles de potencia (número sin niveles Booster)	3
Desconexión del nivel Booster programable	•
Desconexión retardada 5 o 15 min	•
Saturación de los filtros de grasa programable	•
Saturación de los filtros de carbón activado programable	•
Confort de mantenimiento	
CleanCover para la fácil limpieza interior de la campana	•
Eficiencia y sostenibilidad	
Consumo energético anual en kW/año	24,3
Paquete ECO	•
Sistema de filtros	
Número de filtros de grasa en acero inoxidable aptos para lavavajillas	1
Iluminación	
LED	•
Número x W	1 x 6 W / 1 x 18 W
Nivel de iluminación en Lx	310
Temperatura de color en K	3.500
Función Dimmer	•
Iluminación ambiental en color	•
Ventilador	
Ventilador de doble absorción lateral	•
Motor ECO (motor de corriente continua)	•

Para más información, consulte la página siguiente…

DA 6999 W Pearl

Campana extractora de pared
con iluminación de diferentes colores para personalizar la luz

Potencia de extracción con conducto de salida de máxima sección (no para variante externa)	
En nivel de potencia 1: potencia de extracción en m^3/h	190
En nivel de potencia 2: potencia de extracción en m^3/h	285
En nivel de potencia 3: potencia de extracción en m^3/h	390
Potencia de extracción del nivel Booster 1 (m^3/h)	620
En nivel de potencia 1: nivel acústico en dB(A) re1pW	36
En nivel de potencia 2: nivel acústico en dB(A) re1pW	45
En nivel de potencia 3: nivel acústico en dB(A) re1pW	52
Nivel acústico del nivel Booster 1 (dB(A) re1pW)	64
En nivel de potencia 1: presión sonora en dB(A re20µPa)	21
En nivel de potencia 2: presión sonora en dB(A) re20µPa	30
En nivel de potencia 3: presión sonora en dB(A) re20µPa	38
Presión sonora del nivel Booster 1 (dB(A) re20µPa)	49 49
Presión sonora del nivel Booster 2 (dB(A) re20µPa)	49 49
Potencia de extracción con sistema de recirculación	
En nivel de potencia 1: potencia de extracción en m^3/h	110
En nivel de potencia 2: potencia de extracción en m^3/h	190
En nivel de potencia 3: potencia de extracción en m^3/h	320
Potencia de extracción del nivel Booster 1 (m^3/h)	470
En nivel de potencia 1: nivel acústico en dB(A) re1pW	43
En nivel de potencia 2: nivel acústico en dB(A) re1pW	51
En nivel de potencia 3: nivel acústico en dB(A) re1pW	61
Nivel acústico del nivel Booster 1 (dB(A) re1pW)	70 70
Nivel acústico del nivel Booster 2 (dB(A) re1pW)	70 70
En nivel de potencia 1: presión sonora en dB(A re20µPa)	28
En nivel de potencia 2: presión sonora en dB(A) re20µPa	36
En nivel de potencia 3: presión sonora en dB(A) re20µPa	46
Nivel acústico del nivel Booster 1 (dB(A) re1pW)	55 55
Presión sonora del nivel Booster 2 (dB(A) re20µPa)	55 55
Seguridad	
Desconexión de seguridad	•
Cristal templado de seguridad (ESG)	•

Para más información, consulte la página siguiente…

DA 6999 W Pearl

Campana extractora de pared
con iluminación de diferentes colores para personalizar la luz

Datos técnicos	
Alto total de la campana con sistema de salida de aire y motor externo en mm	583
Alto total de la campana con sistema de recirculación en mm	583
Ancho del cuerpo de la campana en mm	900
Alto del cuerpo de la campana en mm	583
Fondo del cuerpo de la campana en mm	537
Distancia mínima por encima de placas eléctricas en mm	450
Distancia mínima por encima de placas de gas (potencia máxima total 12,6 kW, quemadores ≤ 4,5 kW) en mm	650
Peso neto en kg	28,0
Longitud de la conducción eléctrica en m	1,5
Clavija con toma a tierra	•
Conexión fija	•
Potencia nominal total en kW	0,10
Tensión en V	230
Fusibles en A	10
Frecuencia en Hz	50
Número de fases	1
Indicaciones para el montaje	
Conexión para salida de aire arriba	•
Conexión para salida de aire arriba y atrás	•
Diámetro de la boca de salida en mm	150
Combinación con placa de cocción WiFi de Miele	Recomendable

Para más información, consulte la página siguiente…

DA 6999 W Pearl

Campana extractora de pared
con iluminación de diferentes colores para personalizar la luz

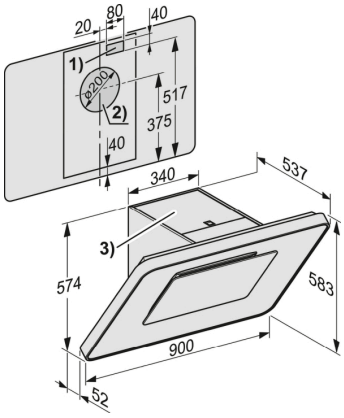

DA 6999 W (croquis)

1) Orificio en caso de realizar la conexión no con una clavija de red,
2) Orificio para la conducción del aire hacia la parte posterior.
3) Salida del aire en funcionamiento con recirculación. La distancia
del aparato debe ser de al menos 300 mm.

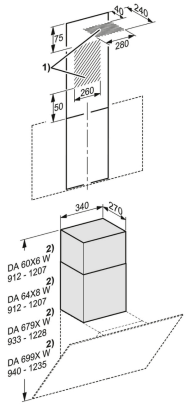

DADC 6000 (croquis)

1) Área de instalación para la conducción del aire hacia arriba en combinación con la campana extractora.
2) Altura del aparato en combinación con la campana extractora.