ESW 7010

Calientaplatos Gourmet sin tirador de 14 cm de alto
Precalentar vajilla, mantener alimentos calientes y cocción a baja temperatura.

- Magníficas creaciones culinarias: cocción a baja temperatura
- Siempre a la temperatura adecuada: cuatro funciones
- Cómodo y fácil: manejo Touch
- La forma más fácil de abrir el cajón: Push2open
- Seguridad garantizada: función Timer con desconexión automática

EAN: 4002516162544 / número de artículo: 30701020IB / número de material: 11149250

Construcción y diseño	
Calientaplatos Gourmet	•
PureLine	•
VitroLine	•
ArtLine	•
Sin tirador	•
Color	Obsidian Black
Ventajas Miele	
Precalentamiento de la vajilla	•
Mantener caliente	•
Perfectos resultados con cocción a baja temperatura	•
Funciones	
Atemperar tazas	•
Atemperar platos	•
Mantener calientes los alimentos	•
Cocción a baja temperatura	•
Confort de manejo	
Capacidad	Vajilla para 6 personas
Mecanismo Push2open	•
Extracción completa para una fácil carga y descarga	•
Listón de mandos con teclas sensoras	•
Panel de mandos con símbolos	•
Programación Stop/Función Timer	•
Programa Sabbath	•
Eficiencia y sostenibilidad	
Consumo de potencia en estado desconectado en W	0,5
Consumo de potencia en modo standby en W	1,0
Consumo de potencia en el modo preparado en red en W	2,0
Tiempo hasta la conexión automática en estado desconectado en red en min	20
Tiempo hasta la conexión automática en el modo preparado en red en min	20
Tiempo hasta la conexión automática en el modo preparado en red en min	20
Confort de mantenimiento	
Listón de mandos enrasado	•
Seguridad	
Frente frío	•
Base antideslizante	•
Desconexión de seguridad	•
Datos técnicos	
Ancho del aparato en mm	595
Alto del aparato en mm	141
Fondo del aparato en mm	570
Altura interior útil en mm	80
Potencia nominal total en kW	0,7
Tensión en V	230
Frecuencia en Hz	50-60
Fusibles en A	10
Número de fases	1
Cable de conexión eléctrica con clavija	•
Longitud de la conducción eléctrica en m	2,0

Para más información, consulte la página siguiente…

ESW 7010

Calientaplatos Gourmet sin tirador de 14 cm de alto
Precalentar vajilla, mantener alimentos calientes y cocción a baja temperatura.

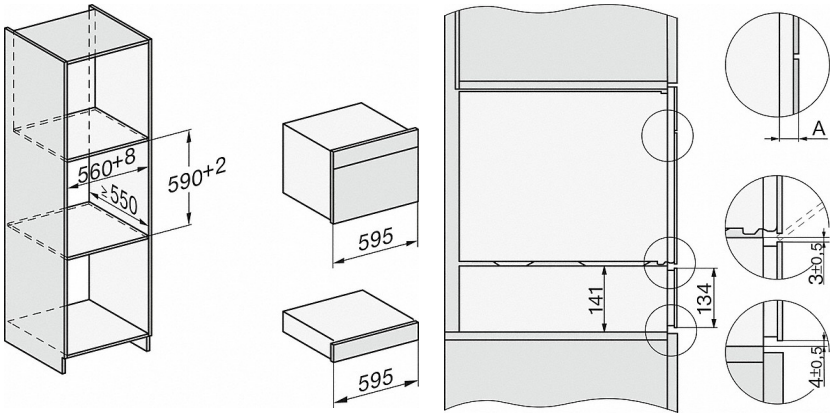

ESW7x10, EVS7010, DG7x4x, DGM7x4x croquis

A) 22 mm cristal, 23,3 mm acero inoxidable

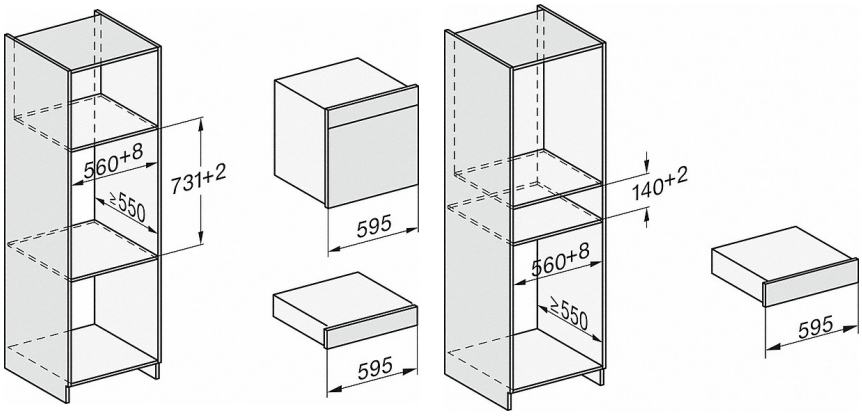

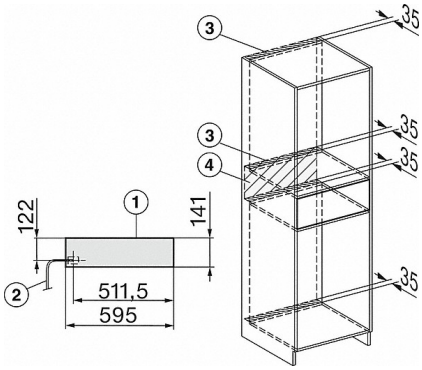

ESW7x10, croquis

1) Vista delantera
2) Cable de conexión, L = 2.000 mm
3) Diámetro salida de ventilación mín. 180 cm^2
4) Sin conexión en esta zona