G 7960 SCVi AutoDos

Lavavajillas de integración total
- el ayudante universal de Miele para muebles de cocina sin tiradores.

EAN: 4002516102373 / número de artículo: 21796062IB / número de material: 11091980

Diseño constructivo	
Lavavajillas totalmente integrable	•
Lavavajillas de 60 cm	•
Diseño	
Tipo de panel de mandos	Panel totalmente integrado
Display	Display M Touch Vi
Color del display	Blanco
MultiLingua	•
Confort	
Dosificación automática con PowerDisk	•
Knock2open	•
Ayuda para cerrar la puerta	AutoClose
BrilliantLight	•
Nivel acústico durante el programa estándar en dB(A) re 1 pW	42
Indicación de tiempo restante	•
Preselección de inicio hasta 24 h	•
Pilotos de control del funcionamiento	óptico y acústico
Añadir vajilla posteriormente	•
Selección del idioma del display	•
Eficiencia y sostenibilidad	
Clase de eficiencia energética A+++ - D	A+++
ahorro superior al valor límite de la clase de eficiencia energética A+++	10%
Clase de eficiencia de secado	A
Consumo de agua en el programa Automático en l a partir de	6,0
Consumo de agua en el programa ECO en l	8,9
Consumo de electricidad en el programa ECO en kW	0,73
Consumo de agua anual en el programa ECO en l	2.492
Consumo de electricidad anual en el programa ECO en kW	208
Consumo de potencia en modo standby en W	0,4
Consumo de potencia en el modo preparado en red en W	0,9
EcoFeedback	•
Tecnología EcoPower	•
Conexión de agua caliente	•
Media carga	•
Cuidado de la vajilla y la cristalería	
Lavavajillas Freshwater	•
Secado AutoOpen	•
SensorDry	•
Secado por condensación activo	•
BrilliantGlassCare	•

- Dosificación automática – AutoDos con PowerDisk integrado
- Diseño innovador y máxima comodidad - Bandeja MultiFlex 3D
- Comunicación sencilla con el aparato a través de WiFiConn@ct
- Apertura automática de la puerta con dos toques: Knock2open
- Manejo rápido - Display M Touch

A+++

Para más información, consulte la página siguiente...

G 7960 SCVi AutoDos

Lavavajillas de integración total
- el ayudante universal de Miele para muebles de cocina sin tiradores.

Programas de lavado	
ECO	•
Automático	•
Intensivo 75 °C	•
PowerWash 60 °C	•
QuickPowerWash	•
Antiséptico	•
SolarAhorro	•
Silencio plus 38 dB(A)	•
Pasta/Paella	•
Sin cesto superior 65 °C	•
Mantenimiento del aparato	•
Opciones de lavado	
Zona Intense	•
Exprés	•
AutoDos	•
Extra limpio	•
Secado extra	•
Diseño de los cestos	
Alojamiento de cubertería	Bandeja MultiFlex 3D
Soporte FlexCare	4
Soporte para tazas FlexCare	1
Diseño de los cestos	MaxiComfort
Número de servicios normalizados	14
Integración de los electrodomésticos en una red domótica	
Miele@home	•
MobileControl	•
WiFiConn@ct	•
ShopConn@ct	•
Función AutoStart	•
RemoteService	•
Seguridad	
Sistema Waterproof	•
Piloto de control de filtro	•
Bloqueo de puesta en funcionamiento	•

Para más información, consulte la página siguiente...

G 7960 SCVi AutoDos

Lavavajillas de integración total
- el ayudante universal de Miele para muebles de cocina sin tiradores.

Datos técnicos	
Ancho del hueco en mm	600
Alto del hueco en mm	805
Fondo del hueco en mm	570
Ancho del aparato en mm	598
Alto del aparato en mm	805
Fondo del aparato en mm	570
Fondo del aparato con la puerta abierta en cm	116,5
Peso neto en kg	48,0
Potencia nominal total en kW	2,0
Tensión en V	230
Fusibles en A	10
Número de fases	1
Estándar de frecuencia eléctrica	50
Longitud de la manguera de entrada de agua en m	1,50
Longitud de la manguera de desagüe en m	1,50
Longitud de la conducción eléctrica en m	1,70
Peso mín. y máx. del panel frontal en kg	4,0
[dotación posterior a través del Servicio Post-venta]	7,0

Para más información, consulte la página siguiente...

G 7960 SCVi AutoDos

Lavavajillas de integración total
- el ayudante universal de Miele para muebles de cocina sin tiradores.

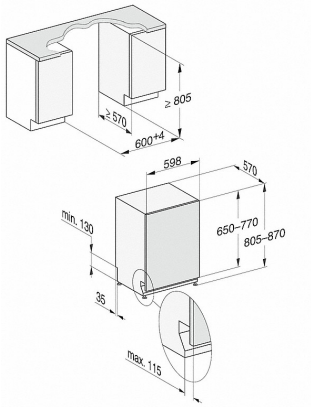

G 7000, lavavajillas totalmente integrable, 60 cm (croquis)

1) Altura del zócalo 35-155 mm
2) Altura del zócalo 100-220 mm
3) Altura máx. del modelo 930 mm con juego de cambio de altura de zócalo-1 (nº del material 6.394.761)

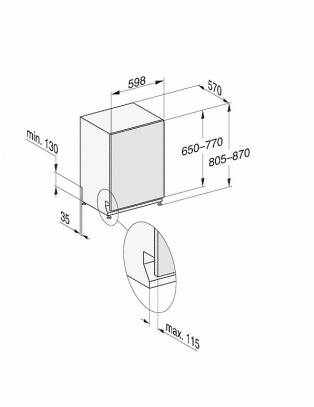

G 7000, lavavajillas totalmente integrable, 60 cm (croquis)