H 7440 BM

Horno compacto con microondas
Diseño elegante, con prog. Automáticos y funciones combinadas.

- Gran display de texto con sensores: DirectSensor
- Fácil limpieza: Interior con PerfectClean y acabado estructurado
- Resultados más uniformes y rápidos: Quick & Gentle
- Conexión a red con WiFi: Miele@home
- Con solo pulsar una tecla: Quick-MW y tecla Palomitas

EAN: 4002516158820 / número de artículo: 22744046GB / número de material: 11093550

Diseño	
Horno multifunción con microondas	•
PureLine	•
Color del aparato	Acero inoxidable/CleanSteel
Ventajas Miele	
Quick & Gentle	•
Calentamiento rápido	•
Precalentamiento	•
Mantenimiento del calor	•
Funciones	
Descongelar	•
Programas automáticos	•
Programas automáticos específicos de países	•
Asado automático	•
Grill	•
Aire caliente plus	•
Microondas	•
Microondas con Asado automático	•
Microondas con grill	•
Microondas combinado con Aire caliente plus	•
Microondas con grill con recirculación	•
Grill con recirculación de aire	•
Funciones especiales	•
Confort de manejo	
Display	DirectSensor
SoftClose	•
MultiLingua	•
Función Palomitas	•
Indicación de la hora	•
Sincronización de la hora	•
Indicación de la fecha	•
Minutero avisador	•
Programación del comienzo del tiempo de cocción	•
Programación de final del tiempo de cocción.	•
Programación de tiempos de cocción	•
Indicación de la temperatura real	•
Indicación de temperatura teórica	•
Señal acústica al alcanzar la temperatura teórica	•
Propuesta de temperatura	•
Función QuickStart	•
Programas propios	20
Ajustes personalizados	•

Para más información, consulte la página siguiente…

H 7440 BM

Horno compacto con microondas
Diseño elegante, con prog. Automáticos y funciones combinadas.

Eficiencia y sostenibilidad	
Aprovechamiento del calor residual	•
Consumo de potencia en estado desconectado en W	0,5
Consumo de potencia en modo standby en W	1,0
Consumo de potencia en el modo preparado en red en W	2,0
Tiempo hasta la conexión automática en el modo preparado en red en min	20
Tiempo hasta la conexión automática en el modo preparado en red en min	20
Tiempo hasta la conexión automática en estado desconectado en red en min	20
Confort de mantenimiento	
Frontal en acero inoxidable con acabado CleanSteel	•
Interior del horno en acero inoxidable con acabado estructurado y PerfectClean	•
Resistencia del grill abatible	•
Puerta CleanGlass	•
Seguridad	
Sistema de enfriamiento del aparato con frente frío	•
Desconexión de seguridad	•
Bloqueo de puesta en funcionamiento	•
Bloqueo del teclado	•
Datos técnicos	
Volumen interior del horno en l	43
Número de niveles de bandeja	3
Iluminación interior	1 Spot LED
Niveles de potencia de microondas en W	80/150/300/450/600/850/1 000
Ancho del aparato en mm	595
Alto del aparato en mm	456
Fondo del aparato en mm	569
Peso neto en kg	36,0
Potencia nominal total en kW	2,2
Tensión en V	220-240
Frecuencia en Hz	50
Número de fases	1
Fusibles en A	16
Longitud de la conducción eléctrica en m	2,0
Accesorios suministrados con el aparato	
Parrilla con PerfectClean	1
Bandeja de cristal	1

Para más información, consulte la página siguiente…

H 7440 BM

Horno compacto con microondas
Diseño elegante, con prog. Automáticos y funciones combinadas.

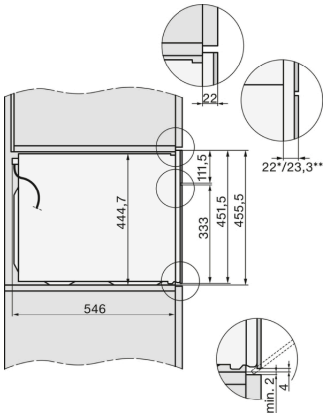

H7x40BM/BMX, croquis

22 mm – cristal
23,3 mm – acero inoxidable

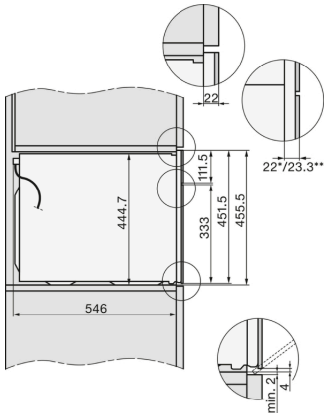

H7x40BM/BMX, croquis, GB, AUS

22 mm – cristal
23,3 mm – acero inoxidable

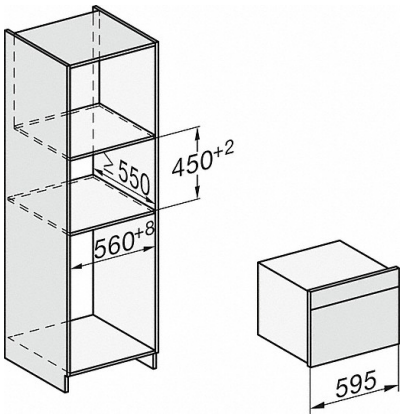

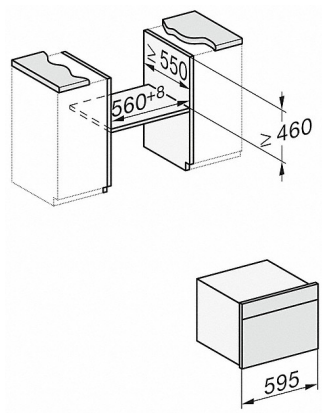

H7x4xBM, croquis

Si se tiene previsto el montaje del horno debajo de una placa de
e la placa de cocción, así como la altura de empotramiento de la misma.

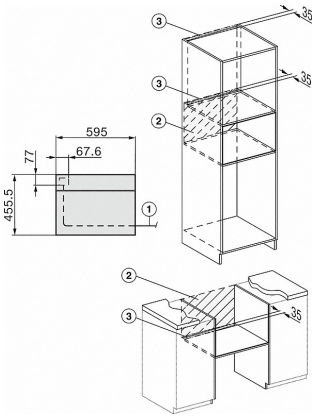

H7x40BM/BMX, croquis, GB, AUS

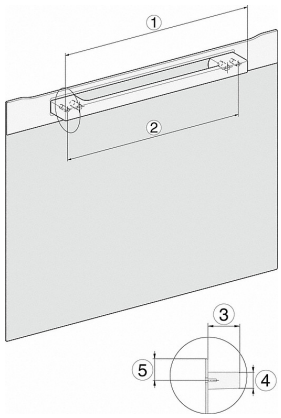

DG2840, DG7x40, DGC7x4x, DG7x6x, DGC7x6x, DGD7635, DGM7x4x, DO7860,

Para más información, consulte la página siguiente…

H 7440 BM

Horno compacto con microondas
Diseño elegante, con prog. Automáticos y funciones combinadas.

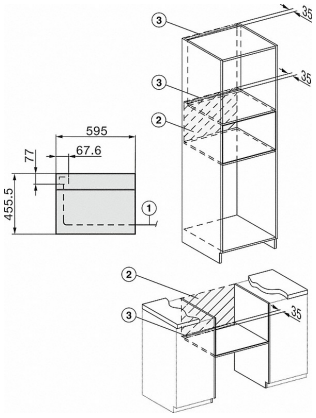

1) Cable de conexión, L = 2000 mm
2) Sin conexión en esta zona
3) Hueco para ventilación mín. 150 cm²

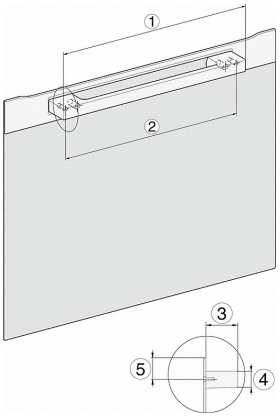

1) 400 mm
2) 360 mm
3) 47 mm
4) 24 mm
5) 32,5 mm

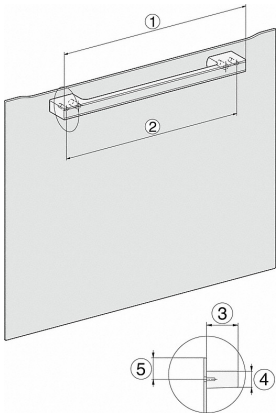

DG7x40, DGC7x4x, DGC7x6x, DG7635, DGM7x4x, DO7860, H2860B/BP, H7240BM,

1) 400 mm
2) 360 mm
3) 47 mm
4) 27 mm
5) 32,5 mm

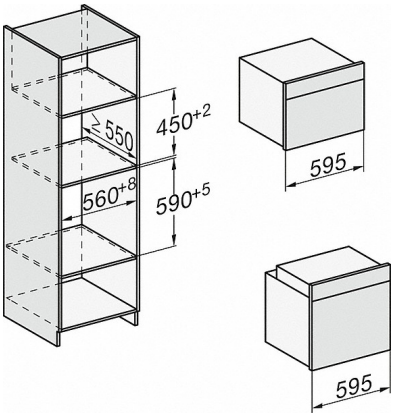

H226x-1B/BP/E/EP/I/IP, H2760B/BP, H28x0B/BP, H7x40BM/BMX, H7x6xB/BP/BPX,

Para más información, consulte la página siguiente…

H 7440 BM
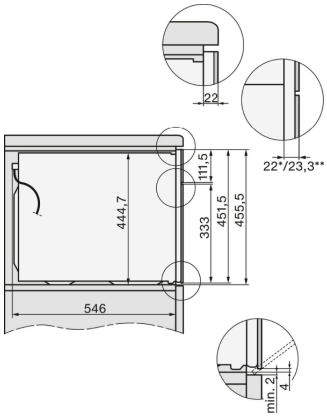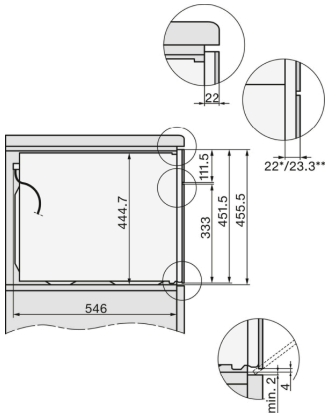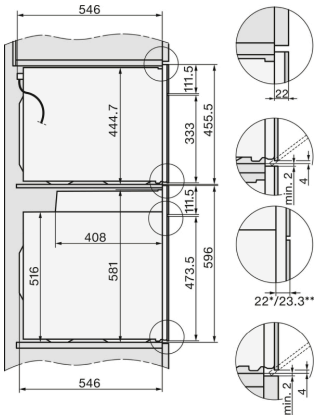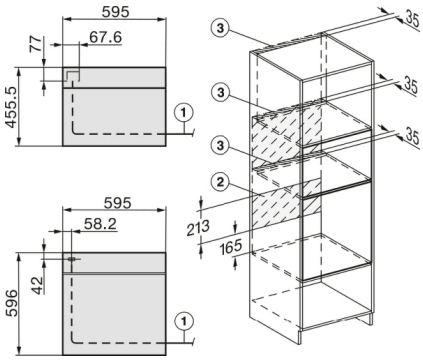
Horno compacto con microondas
Diseño elegante, con prog. Automáticos y funciones combinadas.