H 7860 BPX

Horno sin tirador
Diseño fácilmente combinable, con sonda térmica y BrillantLight.

- Gran display con sensor de proximidad: M Touch + MotionReact
- Seguimiento del proceso de cocción: FoodView
- Mínimo esfuerzo de limpieza: función Pirólisis y PyroFit
- Masas especialmente esponjosas y costra dorada: función Clima
- Alimentos en su punto ideal de cocción: TasteControl

A+

EAN: 4002516173007 / número de artículo: 22786065SER / número de material:

Diseño	
Horno multifunción	•
ArtLine	•
Sin tirador	•
Color del aparato	Obsidian Black
Ventajas Miele	
TasteControl	•
Calentamiento rápido	•
Precalentamiento	•
Mantenimiento del calor	•
CrispFunction	•
Funciones	
Descongelar	•
Programas automáticos	•
Programas automáticos específicos de países	•
Asado automático	•
Grill	•
Grill pequeño	•
Aire caliente plus	•
Cocción intensiva	•
Función Clima	•
Función Clima con Aire caliente plus	•
Función Clima con Bóveda y solera	•
Función Clima con Cocción intensiva	•
Función Clima con Asado automático	•
Cocción a baja temperatura	•
Calor de bóveda y solera	•
Calor de bóveda	•
Calor de solera	•
Grill con recirculación de aire	•
Funciones especiales	•

Para más información, consulte la página siguiente…

H 7860 BPX

Horno sin tirador
Diseño fácilmente combinable, con sonda térmica y BrillantLight.

Confort de manejo	
Display	M Touch
MotionReact: la luz se enciende al aproximarse	•
MotionReact: el display se enciende al aproximarse	•
MotionReact: se emite una señal acústica de confirmación al aproximarse	•
MotionReact: reconocimiento de los frontales de los muebles	•
Cámara en el horno	•
Touch2Open	•
MultiLingua	•
MyMiele	•
Función Ayuda	•
Entradas de vapor programables	•
Señales acústicas polifónicas	•
Indicación de la hora	•
Indicación de la fecha	•
Minutero avisador	•
Programación del comienzo del tiempo de cocción	•
Programación de tiempos de cocción	•
Indicación de la temperatura real	•
Propuesta de temperatura	•
Programas propios	20
Ajustes personalizados	•
Eficiencia y sostenibilidad	
Clase de eficiencia energética (A+++ - D)	A+
Aprovechamiento del calor residual	•
Consumo de potencia en estado desconectado en W	0,5
Consumo de potencia en modo standby en W	1,0
Consumo de potencia en el modo preparado en red en W	2,0
Tiempo hasta la conexión automática en el modo preparado en red en min	20
Tiempo hasta la conexión automática en el modo preparado en red en min	20
Tiempo hasta la conexión automática en estado desconectado en red en min	20
Confort de mantenimiento	
Autolimpieza pirolítica	•
Resistencia del grill abatible	•
Puerta CleanGlass	•
Seguridad	
Sistema de enfriamiento del aparato con frente frío	•
Desconexión de seguridad	•
Bloqueo de puesta en funcionamiento	•
Bloqueo de puerta durante pirólisis	•
Bloqueo del teclado	•

Para más información, consulte la página siguiente…

H 7860 BPX

Horno sin tirador
Diseño fácilmente combinable, con sonda térmica y BrillantLight.

Datos técnicos	
Volumen interior del horno en l	76
Número de niveles de bandeja	5
Identificación de los niveles de bandeja	•
Iluminación interior	BrilliantLight
Ancho del aparato en mm	595
Alto del aparato en mm	596
Fondo del aparato en mm	568
Peso neto en kg	47,0
Potencia nominal total en kW	3,7
Tensión en V	220-240
Frecuencia en Hz	50
Número de fases	1
Fusibles en A	16
Cable de conexión con clavija de enchufe	•
Longitud de la conducción eléctrica en m	1,5
Accesorios suministrados con el aparato	
Bandeja de repostería con PerfectClean	1
Bandeja universal con PerfectClean	1
Parrilla PyroFit	1
Guías telescópicas FlexiClip PyroFit (par)	1
Listones portabandejas extraíbles con PyroFit (par)	1
Pastillas descalcificadoras	2

Para más información, consulte la página siguiente…

H 7860 BPX

Horno sin tirador
Diseño fácilmente combinable, con sonda térmica y BrillantLight.

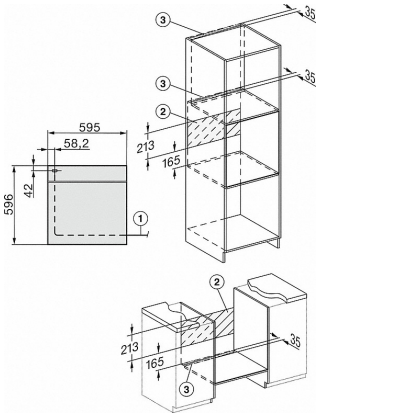

H 226 x-1B/BP/E/EP/I/IP, H 2760 B/BP, H 28x0 B/BP, H 7x6x B/BP/BPX

1) Cable de alimentación, L=1500 mm, 2) Sin conexión en esta zona, 3)

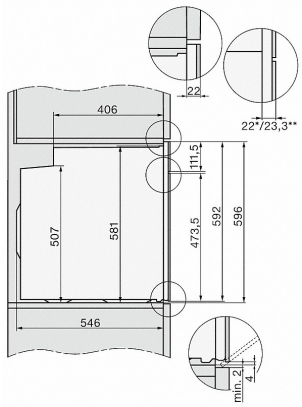

H 2760 B/BP, H 28x0 B/BP, H 7x6x B/BP/BPX, croquis

22 mm – cristal
23,3 mm – acero inoxidable

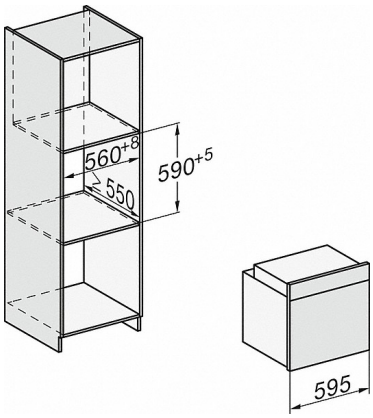

H226x-1B/BP/E/EP/I/IP, H2760B/BP, H28x0B/BP, H7x6xB/BP/BPX, croquis

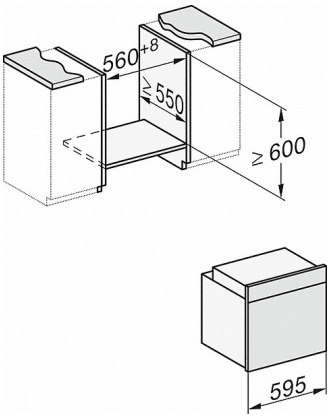

H226x-1B/BP/E/EP/I/IP, H2x6xB/BP, H7x6xB/BP/BPX, croquis

Si se tiene previsto el montaje del horno debajo de una placa de
e la placa de cocción, así como la altura de empotramiento de la misma.

Para más información, consulte la página siguiente…

H 7860 BPX

Horno sin tirador
Diseño fácilmente combinable, con sonda térmica y BrillantLight.

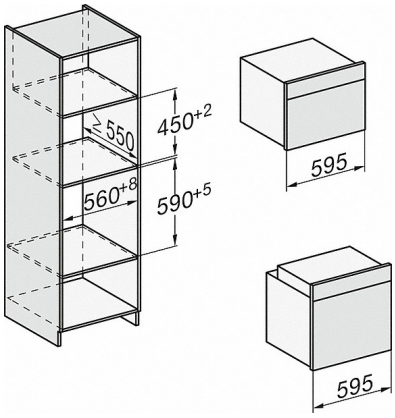

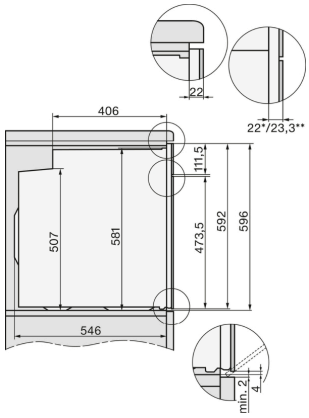
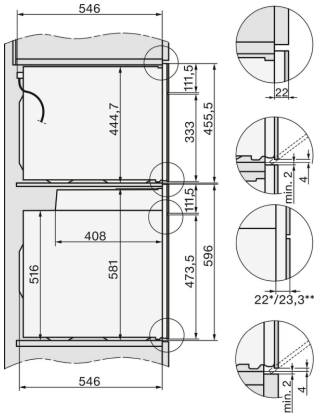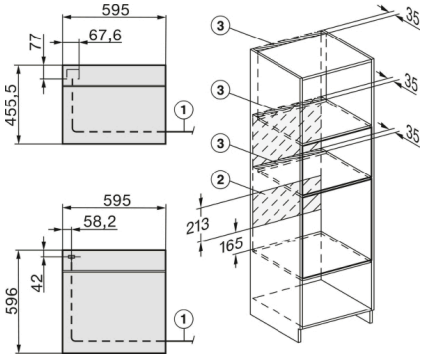
H226x-1B/BP/E/EP/I/IP, H2760B/BP, H28x0B/BP,
H7x40BM/BMX, H7x6xB/BP/BPX,