KF 2981 Vi

MasterCool FrenchDoor
para diseño y tecnología superior en formato grande.

- Apertura de la puerta cómoda gracias a Push2open
- Alimentos frescos el triple de tiempo gracias a MasterFresh
- Interior luminoso gracias a los elementos LED: BrilliantLight
- Comunicación sencilla con el aparato a través de WiFiConn@ct
- Cómodo manejo gracias al display táctil a color MasterSensor

A++

EAN: 4002516154693 / número de artículo: 38298101EU1 / número de material:

Categoría de aparato	
Combinación de frigorífico-congelador	•
Diseño constructivo	
Aparato empotrable	•
Aparato empotrable integrado	•
Apertura de la puerta	izquierda
Apertura de la puerta, intercambiable	•
Apto para Side-by-Side	•
Diseño	
Iluminación	BrilliantLight
Confort de manejo	
Sistema Fresh	MasterFresh
DynaCool	•
NoFrost	•
NoFrost	•
DuplexCool Pro	•
SoftClose	•
SelfClose	•
Preparador de cubitos de hielo con conexión de agua	•
Push2open	•
FullAccess	•
EasyClean	•
Bisagra MaxLoad	•
Control	
Concepto de manejo	MasterSensor
SuperFrío	•
Número de zonas de temperatura	3
Modo Sabbat	•
Frigorífico/Congelador	
Baldas de vidrio templado, ajustables en altura	2
N.º de cajones para alimentos frescos	2
SlidingShelf	•
Estante en la cara interior de la puerta para conservas	2
Estante en la cara interior de la puerta para botellas	4
Congelador/Zona de congelación	
Número de cestos de congelación	2
Eficiencia y sostenibilidad	
Clase de eficiencia energética (A+++ -D)	A++
Consumo energético en 24 h en kWh	0,915
Consumo energético anual en kWh	334
Clasificación energética	•
Integración de los electrodomésticos en una red domótica	
Miele@home	•
Seguridad	
Función Bloqueo	•
Protección contra desbordamiento	•
Alarma acústica de la puerta	•
Alarma acústica de temperatura del recinto congelador	•
Alarma óptica de la puerta	•
Alarma óptica de temperatura	•

Para más información, consulte la página siguiente…

KF 2981 Vi

MasterCool FrenchDoor
para diseño y tecnología superior en formato grande.

Datos técnicos	
Ancho del hueco en mm	914
Alto del hueco en mm	2.134
Fondo del hueco en mm	629
Ancho del aparato en mm	908
Alto del aparato en mm	2.127
Fondo del aparato en mm	629
Peso neto en kg	214,0
Peso máximo del frontal de puerta del frigorífico en kg	68
Peso máximo del frontal de puerta del congelador en kg	10
Clase climática	SN-T
Zona de refrigeración en l	344
Zona de congelación 4* estrellas en l	124
Zona PerfectFresh en l	34
Capacidad útil total en l	502
Tiempo de almacenamiento en caso de anomalía	17
Capacidad de congelación en kg/24 h	16,0
Nivel acústico en dB(A) re1pW	42
Consumo de corriente en miliamperios (mA)	3.000
Tensión en V	220-240
Fusibles en A	10
Frecuencia en Hz	50
Longitud de la conducción eléctrica en m	3,0
Accesorios suministrados con el aparato	
Filtro Active AirClean	•

Para más información, consulte la página siguiente…

KF 2981 Vi

MasterCool FrenchDoor
para diseño y tecnología superior en formato grande.

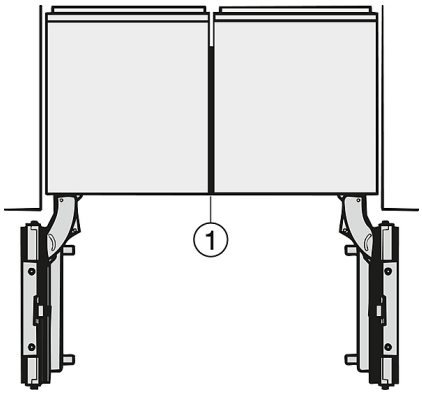

Side-by-side, MasterCool, sin pared intermedia, con calefacción de pared

1) Calefacción de pared lateral KSK 2001 (EU, AUS, CN) o KSK 2002 (US,

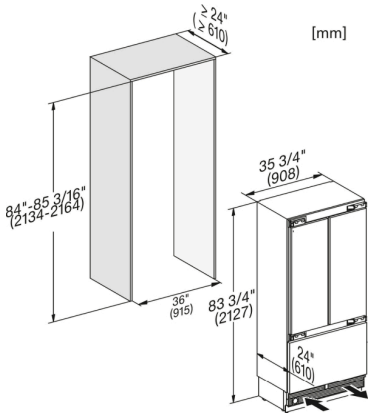

KF 2982 Vi, KF 2981 Vi, instalación, MasterCool, croquis

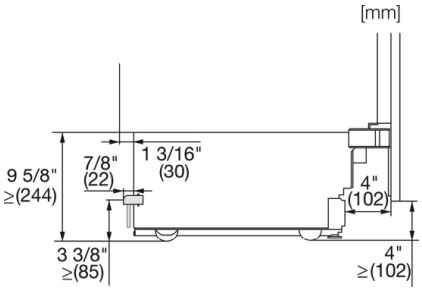

KF 2901 Vi/SF, KF 2911 Vi/SF, KF 2801 VI/SF, KF 2811 Vi/SF, KF 2981 Vi/SF, vista lateral, MasterCool, croquis

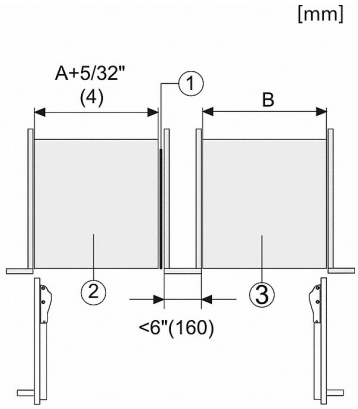

Side-by-Side, MasterCool, nota al pie de página, croquis

1. KSK 2001/2002
2. Aparato A
3. Aparato B
A = Medida del hueco del aparato A
B = Medida del hueco del aparato B

Para más información, consulte la página siguiente…

KF 2981 Vi

MasterCool FrenchDoor
para diseño y tecnología superior en formato grande.

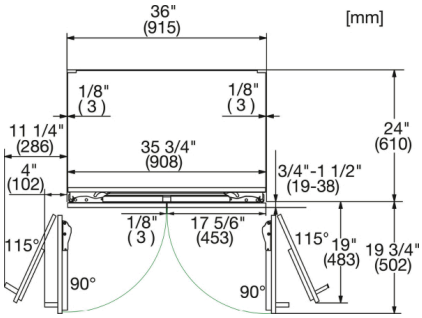

KF 2982 Vi, KF 2982 SF, KF 2981 Vi, KF 2981 SF, MasterCool, vista superior, croquis

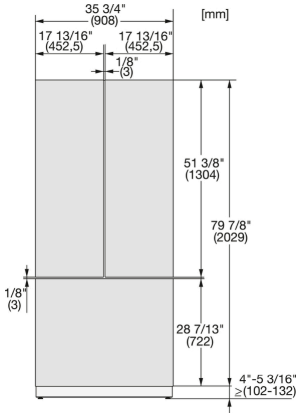

KFP3635ed/cs, KFP3634ed/cs R, KFP3634ed/cs L, KFP3634ed/cs, panel frontal, medidas frontales, MasterCool, croquis

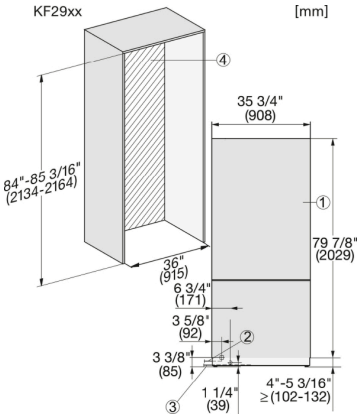

KF 2902 Vi/SF, KF 2912 Vi/SF, KF 2982 Vi/SF, KF 2901 Vi/SF, KF 2911 Vi/SF, KF 2981 Vi/SF, instalación, MasterCool, croquis

1. Vista delantera
2. Cable de conexión, L = 3000 mm (118 pulgadas)
3. Manguera de entrada de agua, L = 2000 mm (no para EE. UU. continental)
4. Sin conexión ELT/agua en esta zona