KFNS 28463 E ed/cs

Frigorífico-congelador de libre instal.
más frescura con PerfectFresh y hielo rápidamente listo con el fabricador.

- PerfectFresh conserva frescos los alimentos el triple de tiempo
- Óptima iluminación sin mantenimiento del espacio interior con LED
- Máxima rentabilidad con la mejor frescura: A+++
- Sin escarcha, no vuelva a descongelar alimentos a mano: NoFrost
- Hielo listo gracias al fabricador de cubitos con conexión de agua

A+++

EAN: 4002515954393 / número de artículo: 38284630EU1 / número de material:

Categoría de aparato	
Combinación de frigorífico-congelador	•
Diseño constructivo	
Aparato de libre instalación	•
Apertura de la puerta	izquierda
Apertura de la puerta, intercambiable	•
Apto para Side-by-Side	•
Diseño	
Color de la carcasa	Acero inoxidable CleanSteel
Color frontal	Acero inoxidable CleanSteel
Iluminación zona de refrigeración	LED
Confort de manejo	
Sistema Fresh	PerfectFresh
NoFrost	•
DuplexCool	•
Espacio interior XL	•
SoftClose	•
SelfClose	•
Preparador de cubitos de hielo (IceMaker)	•
Conexión de agua	•
Ayuda para la apertura de la puerta	Click2open
Sistema Silence	•
Control	
Concepto de manejo	FreshTouch
SuperFrost	•
Número de zonas de temperatura	2
Modo Sabbat	•
Modo Party	•
Modo Holiday	•
Frigorífico/Congelador	
Estante para botellas, de metal cromado	•
N.º de cajones para alimentos frescos	2
Congelador/Zona de congelación	
Número de cajones/cestos del congelador	5 uds.
Eficiencia y sostenibilidad	
Clase de eficiencia energética (A+++ -D)	A+++
Consumo energético en 24 h en kWh	0,515
Consumo energético anual en kWh	188
Integración de los electrodomésticos en una red domótica	
Miele@home	•
Accesorios para la conexión	XKS 3100 W
Seguridad	
Función Bloqueo	•
Alarma acústica de la puerta	•
Alarma acústica de temperatura del recinto congelador	•
Alarma óptica de la puerta	•
Alarma óptica de temperatura	•
Indicación de corte de suministro eléctrico para el compartimento congelador	•

Para más información, consulte la página siguiente…

KFNS 28463 E ed/cs

Frigorífico-congelador de libre instal.
más frescura con PerfectFresh y hielo rápidamente listo con el fabricador.

Datos técnicos	
Ancho del aparato en mm	600
Alto del aparato en mm	1.850
Fondo del aparato en mm	675
Peso neto en kg	85,5
Clase climática	SN-T
Zona de congelación 4* estrellas en l	126
Zona PerfectFresh en l	172
Capacidad útil total en l	298
Tiempo de almacenamiento en caso de anomalía	24
Capacidad de congelación en kg/24 h	16,0
Nivel acústico en dB(A) re1pW	37
Consumo de corriente en miliamperios (mA)	1.400
Tensión en V	220-240
Fusibles en A	10
Frecuencia en Hz	50
Longitud de la conducción eléctrica en m	2,2
Accesorios suministrados con el aparato	
Acumuladores de frío	•

Para más información, consulte la página siguiente...

KFNS 28463 E ed/cs

Frigorífico-congelador de libre instal.
más frescura con PerfectFresh y hielo rápidamente listo con el fabricador.

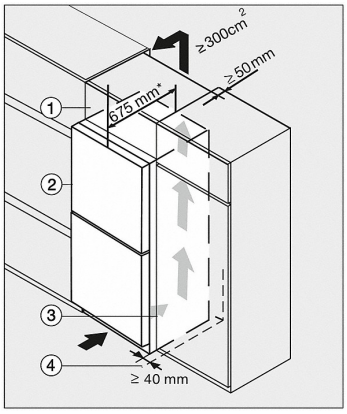

KFN 29233 D, KFN 29243 D, KFN 29493 DE, KF 29283 D, KFN 29283 D, KFN 29483 D, KFNS 28463 E, KWNS 28462 E (croquis)

*Para alcanzar el consumo energético declarado, es imprescindible utilizar los distanciadores suministrados con el aparato. De este
modo el fondo del aparato aumenta en aprox. 1,5 cm.
El aparato funciona perfectamente sin los distanciadores, pero con un consumo energético algo más alto.

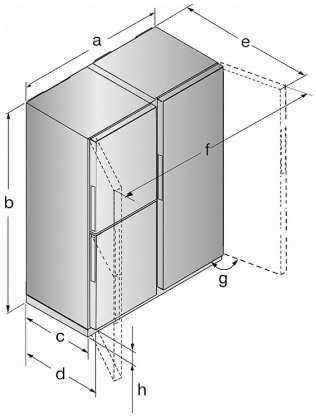

FNS 28463E ed/cs, KS 28463 D ed/cs, KS 28423 D ed/cs, KS 28463 E ed/cs, KFNS 28463 E ed/cs, KWNS 28462 E ed/cs, *nota a pie

* a = 1240 mm
b = 1852 mm
c = 615 mm
d = 675 mm
e = 1195 mm
f = 1733 mm
g = 115 mm
h = 35 mm
*Para alcanzar el consumo energético declarado, es imprescindible utilizar los distanciadores suministrados con el aparato. De este
modo el fondo del aparato aumenta en aprox. 1,5 cm.
El aparato funciona perfectamente sin los distanciadores, pero con un consumo energético algo más alto.

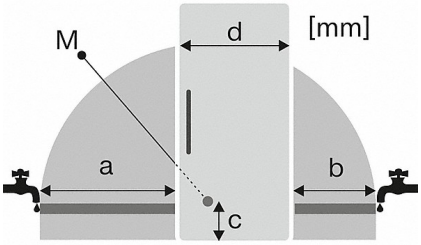

K28463D ed/cs, KFN29233D edt/cs, FNS28463E ed/cs, KWNS28462E ed/cs, KFNS28463E ed/cs *nota al pie

* a = 1100 mm
b = 700 mm
c = 110 mm
d = 600 mm
M Válvula magnética
*Para alcanzar el consumo energético declarado, es imprescindible utilizar los distanciadores suministrados con el aparato. De este
modo el fondo del aparato aumenta en aprox. 1,5 cm. El aparato funciona perfectamente sin los distanciadores, pero con un consumo en
ergético algo más alto.

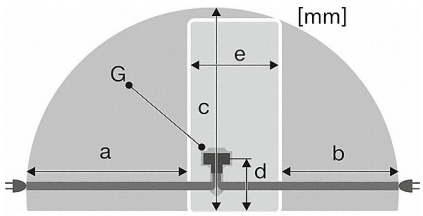

KS 28423 D ed/cs, KS 28463 D ed/cs, KFN 29493 DE edt/cs, FNS 28463 E ed/cs, KWNS 28462 E ed/cs, KFNS 28463 E ed/cs, *nota a pie

* a = 1800 mm
b = 1400 mm
c = 2100 mm
d = 200 mm
e = 600
G conector del aparato
*Para alcanzar el consumo energético declarado, es imprescindible utilizar los distanciadores suministrados con el aparato. De este
modo el fondo del aparato aumenta en aprox. 1,5 cm.
El aparato funciona perfectamente sin los distanciadores, pero con un consumo energético algo más alto.

Para más información, consulte la página siguiente…

KFNS 28463 E ed/cs

Frigorífico-congelador de libre instal.
más frescura con PerfectFresh y hielo rápidamente listo con el fabricador.

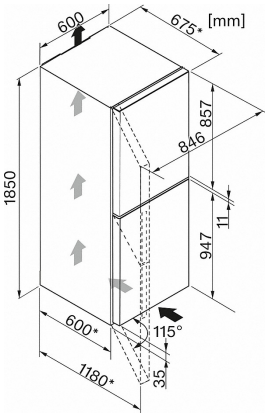

KWNS 28462 E ed/cs, KFNS 28463 E ed/cs, *nota al pie

*Para alcanzar el consumo energético declarado, es imprescindible utilizar los distanciadores suministrados con el aparato. De este
modo el fondo del aparato aumenta en aprox. 1,5 cm.
El aparato funciona perfectamente sin los distanciadores, pero con un consumo energético algo más alto.