KM 7201 FR

Placa de inducción
Con 4 zonas de cocción redondas

EAN: 4002516138549 / número de artículo: 26720110D / número de material: 11022840

- Manejo sencillo: EasySelect
- 4 zonas de cocción redondas de distintos tamaños
- Con 574mm de ancho con cerquillo de acero inox., inst. sobre encimera
- Mínimos tiempos desde el inicio de ebullición: TwinBooster

Tipo de calentamiento	
Tipo de calentamiento	eléctrica con inducción
Diseño constructivo	
Independiente de la cocina	•
Diseño	
Elegante superficie vitrocerámica	•
Color de la vitrocerámica	Negro
Cerco perimetral en acero inoxidable	•
Montaje sobre encimera	•
Dotación de las zonas de cocción	
Número de zonas de cocción	4
Número máximo de recipientes de cocción	4
Zona de cocción	
Posición	anterior izquierda
Tipo	Zona de cocción Vario
Tamaño en mm	Ø 160-220
Potencia máx. en W	2300
Potencia máx. del Booster en W	3000
Potencia máx. TwinBooster en W	3650
Posición	Parte posterior izquierda
Tipo	Zona de cocción Vario
Tamaño en mm	Ø 100-160
Potencia máx. en W	1400
Potencia máx. del Booster en W	1700
Potencia máx. TwinBooster en W	2200
Posición	Parte posterior derecha
Tipo	Zona de cocción Vario
Potencia máx. en W	1850
Potencia máx. del Booster en W	2500
Potencia máx. TwinBooster en W	3000
Posición	anterior derecha
Tipo	Zona de cocción Vario
Tamaño en mm	Ø 140-190
Potencia máx. en W	1850
Potencia máx. del Booster en W	2500
Potencia máx. TwinBooster en W	3000
Confort de manejo	
Color de las indicaciones	Amarillo
Detección permanente de recipientes de cocción	•
Detección automática del tipo y del tamaño de recipientes de cocción	•
Función Stop&Go	•
Función Recall	•
Minutero avisador	•
Desconexión automática	•
Inicio automático de cocción	•
Mantenimiento del calor	•
Ajustes personalizados (p. ej., señales acústicas)	•
Confort de mantenimiento	
Superficie vitrocerámica fácil de limpiar	•

Para más información, consulte la página siguiente…

KM 7201 FR

Placa de inducción
Con 4 zonas de cocción redondas

Seguridad	
Desconexión de seguridad	•
Función Bloqueo	•
Bloqueo de puesta en funcionamiento	•
Ventilador de aire frío integrado	•
Protección contra sobrecalentamiento	•
Indicación de calor residual	•
Datos técnicos	
Medidas en mm (Ancho)	574
Medidas en mm (Alto)	51
Altura de encastre con caja de conexiones en mm	48
Medidas en mm (Fondo)	504
Medidas del hueco en mm (Ancho) para montaje enrasado	560
Medidas del hueco en mm (Fondo) para montaje sobre encimera	490
Peso neto en kg	10
Potencia nominal total en kW	7,300
Tensión en V	230
Frecuencia en Hz	50-60
Longitud del cable de conexión en m	1,4
Accesorios suministrados con el aparato	
Cable de conexión	•

Para más información, consulte la página siguiente…

KM 7201 FR

Placa de inducción
Con 4 zonas de cocción redondas

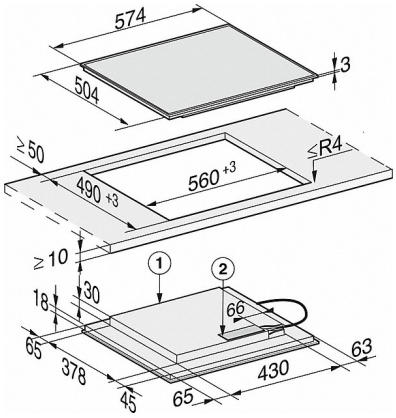

KM 7201 FR (croquis)

1) Frontal
2) Caja con cable de conexión a la red, L 1.440 mm, se suministra en un paquete suelto con el aparato