KM 7678 FL

Placa de inducción
con 800 mm de ancho y superficie de inducción total para la máxima flexibilidad

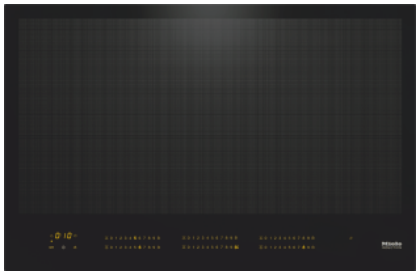

- Selección rápida e intuitiva con filas numéricas - SmartSelect
- Detección inteligente para hasta 6 recipientes de cocción
- Sin cerquillo para instalación enrasada o sobre encimera
- Amplio rango de potencia: función de "Mantener caliente" y TwinBooster
- Comunicación con la campana: función automática Con@ctivity

EAN: 4002516149033 / número de artículo: 26767870D / número de material: 11128730

Tipo de calentamiento	
Tipo de calentamiento	eléctrica con inducción
Diseño constructivo	
Independiente de la cocina	•
Diseño	
Elegante superficie vitrocerámica	•
Color de la vitrocerámica	Negro
Montaje enrasado	•
Montaje sobre encimera	•
Combinable con SmartLine	•
Dotación de las zonas de cocción	
Número de áreas de cocción	1
Número máximo de recipientes de cocción	6
Zona de cocción	
Tamaño en mm	740x380
Potencia máx. en W	2600
Potencia máx. del Booster en W	3300
Potencia máx. TwinBooster en W	3650
Confort de manejo	
Conexión con Miele@home	•
Función automática Con@ctivity 3.0	•
Color de las indicaciones	Amarillo
Detección automática del tipo y del tamaño de recipientes de cocción	•
Reconocimiento inteligente del menaje	•
Ayuda de posicionamiento	•
Función Stop&Go	•
Función Recall	•
Minutero avisador	•
Desconexión automática	•
Inicio automático de cocción	•
Mantenimiento del calor	•
Ajustes personalizados (p. ej., señales acústicas)	•
Protección para limpieza	•
Eficiencia y sostenibilidad	
Consumo de potencia en estado desconectado en W	0,5
Consumo de potencia en modo standby en W	1,0
Consumo de potencia en el modo preparado en red en W	2,0
Tiempo hasta la conexión automática en estado desconectado en red en min	20
Tiempo hasta la conexión automática en el modo preparado en red en min	20
Tiempo hasta la conexión automática en el modo preparado en red en min	20
Confort de mantenimiento	
Superficie vitrocerámica fácil de limpiar	•
Seguridad	
Desconexión de seguridad	•
Función Bloqueo	•
Bloqueo de puesta en funcionamiento	•
Ventilador de aire frío integrado	•
Protección contra sobrecalentamiento	•
Indicación de calor residual	•

Para más información, consulte la página siguiente…

KM 7678 FL

Placa de inducción
con 800 mm de ancho y superficie de inducción total para la máxima flexibilidad

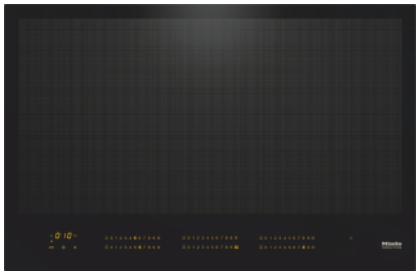

Datos técnicos	
Medidas en mm (Ancho)	800
Medidas en mm (Alto)	51
Altura de encastre con caja de conexiones en mm	51
Medidas en mm (Fondo)	520
Medidas del hueco en mm (Ancho) para montaje enrasado	780
Medidas del hueco en mm (Fondo) para montaje sobre encimera	500
Medida interior del hueco en mm (Ancho) para montaje enrasado	780
Medida interior del hueco en mm (Fondo) para montaje enrasado	500
Medida exterior del hueco en mm (Ancho) para montaje enrasado	804
Medida exterior del hueco en mm (Fondo) para montaje enrasado	524
Peso neto en kg	19
Potencia nominal total en kW	11,000
Tensión en V	230
Frecuencia en Hz	50-60
Longitud del cable de conexión en m	1,4
Accesorios suministrados con el aparato	
Cable de conexión	•

Para más información, consulte la página siguiente…

KM 7678 FL

Placa de inducción
con 800 mm de ancho y superficie de inducción total para la máxima flexibilidad

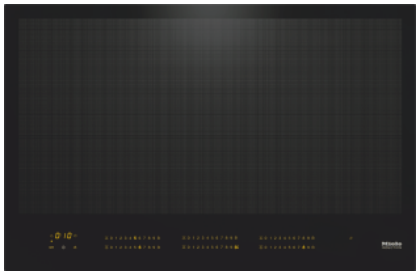

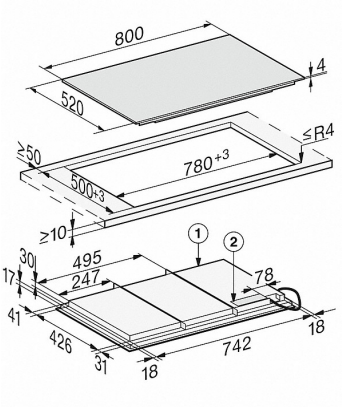

KM 7678 FL, KM 7878 FL – sobre encimera (croquis)

1) Frontal
2) Caja con cable de conexión a la red, L 1.440 mm, se suministra en un paquete suelto con el aparato

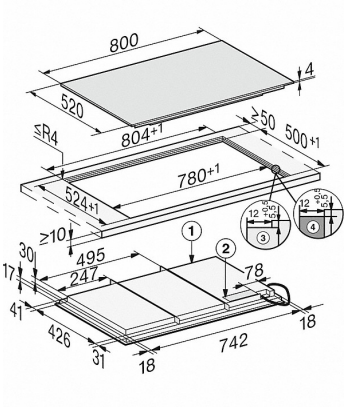

KM 7678 FL, KM 7878 FL – enrasado (croquis)

1) Frontal
2) Caja con cable de conexión a la red, L 1.440 mm, se suministra en un paquete suelto con el aparato
3) Fresado escalonado encimera de piedra natural
4) Listón de madera 12 mm (accesorio no suministrado con el aparato)