KM 7684 FL

Placa de inducción
En diseño panorámico y con 2 zonas de cocción PowerFlex para un gran confort.

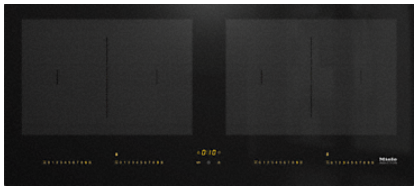

- Selección rápida e intuitiva con filas numéricas - SmartSelect
- 4 Zonas de cocción incl. 4 potentes zonas de cocción PowerFlex
- Con 916mm de ancho para instalación enrasada o sobre encimera
- Mínimos tiempos desde el inicio de ebullición: TwinBooster
- Comunicación con la campana: función automática Con@ctivity

EAN: 4002516257325 / número de artículo: 26768470IB / número de material: 11331770

Tipo de calentamiento	
Tipo de calentamiento	eléctrica con inducción
Diseño constructivo	
Independiente de la cocina	•
Diseño	
Elegante superficie vitrocerámica	•
Color de la vitrocerámica	Negro
Montaje enrasado	•
Montaje sobre encimera	•
Dotación de las zonas de cocción	
Número de zonas de cocción	4
Número de áreas de cocción	2
Número máximo de recipientes de cocción	4
Zona de cocción PowerFlex	
Número	4
Tamaño en mm	Ø 150 – 230
Potencia máx. en W	2100
Potencia máx. del Booster en W	3000
Potencia máx. TwinBooster en W	3650
Zona de cocción	
Posición	izquierda
Tipo	Puente PowerFlex
Tamaño en mm	230x390
Potencia máx. en W	3400
Potencia máx. del Booster en W	4800
Potencia máx. TwinBooster en W	7300
Posición	derecha
Tipo	Puente PowerFlex
Tamaño en mm	230x390
Potencia máx. en W	3400
Potencia máx. del Booster en W	4800
Potencia máx. TwinBooster en W	7300
Confort de manejo	
Conexión con Miele@home	•
Función automática Con@ctivity 3.0	•
Color de las indicaciones	Amarillo
Detección permanente de recipientes de cocción	•
Detección automática del tipo y del tamaño de recipientes de cocción	•
Función Stop&Go	•
Función Recall	•
Minutero avisador	•
Desconexión automática	•
Inicio automático de cocción	•
Mantenimiento del calor	•
Ajustes personalizados (p. ej., señales acústicas)	•
Protección para limpieza	•

Para más información, consulte la página siguiente…

KM 7684 FL

Placa de inducción
En diseño panorámico y con 2 zonas de cocción PowerFlex para un gran confort.

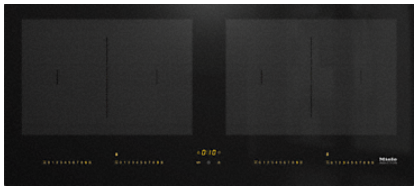

Eficiencia y sostenibilidad	
Consumo de potencia en estado desconectado en W	0,5
Consumo de potencia en modo standby en W	1,0
Consumo de potencia en el modo preparado en red en W	2,0
Tiempo hasta la conexión automática en estado desconectado en red en min	20
Tiempo hasta la conexión automática en el modo preparado en red en min	20
Tiempo hasta la conexión automática en el modo preparado en red en min	20
Confort de mantenimiento	
Superficie vitrocerámica fácil de limpiar	•
Seguridad	
Desconexión de seguridad	•
Función Bloqueo	•
Bloqueo de puesta en funcionamiento	•
Ventilador de aire frío integrado	•
Protección contra sobrecalentamiento	•
Indicación de calor residual	•
Datos técnicos	
Medidas en mm (Ancho)	916
Medidas en mm (Alto)	51
Altura de encastre con caja de conexiones en mm	51
Medidas en mm (Fondo)	408
Medidas del hueco en mm (Ancho) para montaje enrasado	896
Medidas del hueco en mm (Fondo) para montaje sobre encimera	388
Medida interior del hueco en mm (Ancho) para montaje enrasado	896
Medida interior del hueco en mm (Fondo) para montaje enrasado	388
Medida exterior del hueco en mm (Ancho) para montaje enrasado	920
Medida exterior del hueco en mm (Fondo) para montaje enrasado	412
Peso neto en kg	12
Potencia nominal total en kW	7,300
Tensión en V	230
Frecuencia en Hz	50-60
Longitud del cable de conexión en m	1,4
Accesorios suministrados con el aparato	
Cable de conexión	•

Para más información, consulte la página siguiente…

KM 7684 FL

Placa de inducción
En diseño panorámico y con 2 zonas de cocción PowerFlex para un gran confort.

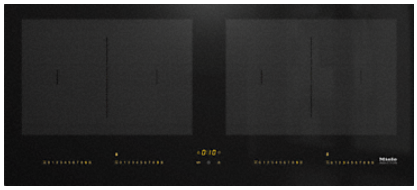

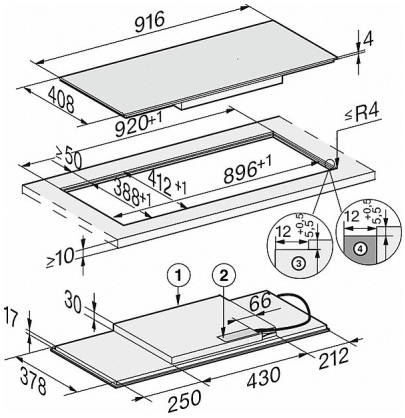

KM 7684 FL – enrasado (croquis)

1) Frontal
2) Caja con cable de conexión a la red, L 1440 mm, se suministra en un paquete suelto con el aparato
3) Fresado escalonado encimera de piedra natural
4) Listón de madera 12 mm (accesorio no suministrado con el aparato)

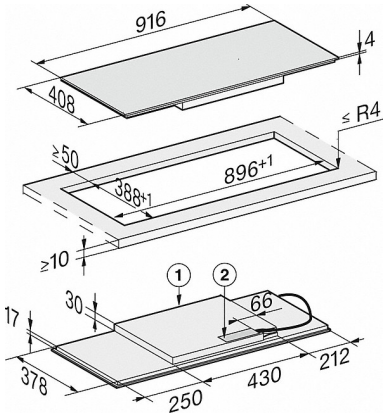

KM 7684 FL – sobre encimera (croquis)

1) Frontal
2) Caja con cable de conexión a la red, L = 1.440 mm