KM 7699 FR

Placa de inducción
con TempControl para resultados de cocción perfectos

- Selección rápida e intuitiva con filas numéricas - SmartSelect
- 5 Zonas de cocción incl. 1 zona PowerFlex y 1 zona TempControl
- Con 942mm de ancho con cerquillo de acero inox., inst. sobre encimera
- Mínimos tiempos desde el inicio de ebullición: TwinBooster
- Comunicación con la campana: función automática Con@ctivity

EAN: 4002516339601 / número de artículo: 26769900D / número de material: 11506340

Tipo de calentamiento	
Tipo de calentamiento	eléctrica con inducción
Diseño constructivo	
Independiente de la cocina	•
Diseño	
Elegante superficie vitrocerámica	•
Color de la vitrocerámica	Negro
Cerco perimetral en acero inoxidable	•
Montaje sobre encimera	•
Dotación de las zonas de cocción	
Número de zonas de cocción	5
Número de áreas de cocción	1
Número máximo de recipientes de cocción	5
Zona de cocción PowerFlex	
Número	2
Tamaño en mm	Ø 150 – 230
Potencia máx. en W	2100
Potencia máx. del Booster en W	3000
Potencia máx. TwinBooster en W	3650
Zona de cocción	
Posición	anterior izquierda
Tipo	Zona de cocción Vario
Tamaño en mm	Ø 100-160
Potencia máx. en W	1400
Potencia máx. del Booster en W	1700
Potencia máx. TwinBooster en W	2200
Posición	Parte posterior izquierda
Tipo	Zona de cocción TempControl
Tamaño en mm	Ø 160-230
Potencia máx. en W	2300
Potencia máx. del Booster en W	3000
Potencia máx. TwinBooster en W	3650
Posición	Parte posterior centro
Tipo	Zona de cocción Vario
Tamaño en mm	180-280
Potencia máx. en W	2600
Potencia máx. del Booster en W	3000
Potencia máx. TwinBooster en W	3650
Posición	derecha
Tipo	Puente PowerFlex
Tamaño en mm	230x390
Potencia máx. en W	3400
Potencia máx. del Booster en W	4800
Potencia máx. TwinBooster en W	7300

Para más información, consulte la página siguiente…

KM 7699 FR

Placa de inducción
con TempControl para resultados de cocción perfectos

Confort de manejo	
Conexión con Miele@home	•
Función automática Con@ctivity 3.0	•
TempControl	•
Color de las indicaciones	Amarillo
Detección permanente de recipientes de cocción	•
Detección automática del tipo y del tamaño de recipientes de cocción	•
Función Stop&Go	•
Función Recall	•
Minutero avisador	•
Desconexión automática	•
Inicio automático de cocción	•
Mantenimiento del calor	•
Función Mantener calientes plus	•
Ajustes personalizados (p. ej., señales acústicas)	•
Protección para limpieza	•
Eficiencia y sostenibilidad	
Consumo de potencia en estado desconectado en W	0,5
Consumo de potencia en modo standby en W	1,0
Consumo de potencia en el modo preparado en red en W	2,0
Tiempo hasta la conexión automática en estado desconectado en red en min	20
Tiempo hasta la conexión automática en el modo preparado en red en min	20
Tiempo hasta la conexión automática en el modo preparado en red en min	20
Confort de mantenimiento	
Superficie vitrocerámica fácil de limpiar	•
Seguridad	
Desconexión de seguridad	•
Función Bloqueo	•
Bloqueo de puesta en funcionamiento	•
Ventilador de aire frío integrado	•
Protección contra sobrecalentamiento	•
Indicación de calor residual	•
Datos técnicos	
Medidas en mm (Ancho)	942
Medidas en mm (Alto)	52
Altura de encastre con caja de conexiones en mm	45
Medidas en mm (Fondo)	526
Medidas del hueco en mm (Ancho) para montaje enrasado	916
Medidas del hueco en mm (Fondo) para montaje sobre encimera	500
Peso neto en kg	16
Potencia nominal total en kW	11,000
Tensión en V	230
Frecuencia en Hz	50-60
Longitud del cable de conexión en m	1,4
Accesorios suministrados con el aparato	
Cable de conexión	•

Para más información, consulte la página siguiente…

KM 7699 FR
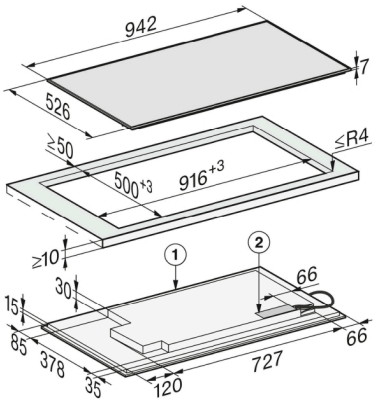
Placa de inducción
con TempControl para resultados de cocción perfectos