KS 28423 D ed/cs

Frigorífico de libre instalación
con DailyFresh y FlexiLight para más frescura y la mejor iluminación.

- Amplio cajón con humedad regulable: DailyFresh
- Ajuste de la iluminación personalizable de baldas inferiores de cristal con FlexiLight
- Máxima rentabilidad con la mejor frescura: A+++
- Soportes aptos para la limpieza en el lavavajillas: ComfortClean

A+++

EAN: 4002515954317 / número de artículo: 36284230EU1 / número de material:

Categoría de aparato	
Frigorífico	•
Diseño constructivo	
Aparato de libre instalación	•
Apertura de la puerta	derecha
Apertura de la puerta, intercambiable	•
Apto para Side-by-Side	•
Diseño	
Color de la carcasa	Acero inoxidable CleanSteel
Color frontal	Acero inoxidable CleanSteel
Iluminación zona de refrigeración	FlexiLight
Confort de manejo	
Sistema Fresh	DailyFresh
ComfortClean	•
DynaCool	•
Espacio interior XL	•
SoftClose	•
SelfClose	•
Ayuda para la apertura de la puerta	Click2open
Sistema Silence	•
Control	
Concepto de manejo	FreshTouch
SuperFrío	•
Número de zonas de temperatura	1
Modo Sabbat	•
Modo Party	•
Modo Holiday	•
Frigorífico/Congelador	
Número de baldas	4
de éstos, iluminados	3
Estante para botellas, de metal cromado	•
N.º de cajones para alimentos frescos	2
CompactCase	•
Estantes continuos	3
Estante en la cara interior de la puerta para botellas	2
Eficiencia y sostenibilidad	
Clase de eficiencia energética (A+++ -D)	A+++
Consumo energético en 24 h en kWh	0,212
Consumo energético anual en kWh	78
Integración de los electrodomésticos en una red domótica	
Miele@home	•
Miele@home	•
Accesorios para la conexión	XKS 3100 W
Seguridad	
Función Bloqueo	•
Alarma acústica de la puerta	•
Alarma óptica de la puerta	•

Para más información, consulte la página siguiente…

KS 28423 D ed/cs

Frigorífico de libre instalación
con DailyFresh y FlexiLight para más frescura y la mejor iluminación.

Datos técnicos	
Ancho del aparato en mm	600
Alto del aparato en mm	1.850
Fondo del aparato en mm	675
Peso neto en kg	73,2
Clase climática	SN-T
Zona de refrigeración en l	390
Capacidad útil total en l	390
Nivel acústico en dB(A) re1pW	37
Consumo de corriente en miliamperios (mA)	1.200
Tensión en V	220-240
Fusibles en A	10
Frecuencia en Hz	50
Longitud de la conducción eléctrica en m	2,2
Accesorios suministrados con el aparato	
Mantequillera	•
Huevera	•
Filtro Active AirClean	•

Para más información, consulte la página siguiente...

KS 28423 D ed/cs

Frigorífico de libre instalación
con DailyFresh y FlexiLight para más frescura y la mejor iluminación.

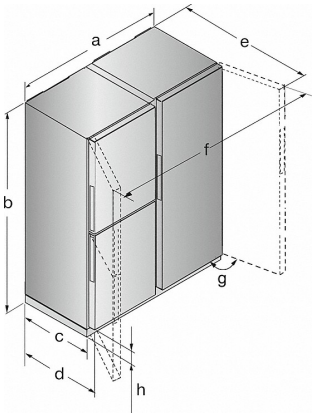

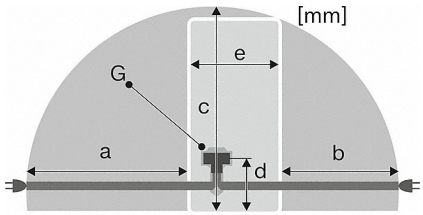

FNS 28463E ed/cs, KS 28463 D ed/cs, KS 28423 D ed/cs, KS 28463 E ed/cs, KFNS 28463 E ed/cs, KWNS 28462 E ed/cs, *nota a pie

* a = 1240 mm
b = 1852 mm
c = 615 mm
d = 675 mm
e = 1195 mm
f = 1733 mm
g = 115 mm
h = 35 mm
*Para alcanzar el consumo energético declarado, es imprescindible utilizar los distanciadores suministrados con el aparato. De este
modo el fondo del aparato aumenta en aprox. 1,5 cm.
El aparato funciona perfectamente sin los distanciadores, pero con un consumo energético algo más alto.

KS 28423 D ed/cs, KS 28463 D ed/cs, KFN 29493 DE edt/cs, FNS 28463 E ed/cs, KWNS 28462 E ed/cs, KFNS 28463 E ed/cs, *nota a pie

* a = 1800 mm
b = 1400 mm
c = 2100 mm
d = 200 mm
e = 600
G conector del aparato
*Para alcanzar el consumo energético declarado, es imprescindible utilizar los distanciadores suministrados con el aparato. De este
modo el fondo del aparato aumenta en aprox. 1,5 cm.
El aparato funciona perfectamente sin los distanciadores, pero con un consumo energético algo más alto.