KWT 6833 SG

Acondicionador de vino de libre instalación
con el plus de versatilidad y estilo, gracias a FlexiFrame y Miele Noteboard.

- Almacenamiento de vinos en paralelo con zonas de temperatura independientes
- El filtro Active AirClean
- La puesta en escena perfecta para su bodega: iluminación LED
- Proteja sus vinos con la puerta de cristal tintado con filtro UV
- Almacenamiento estable del vino, gracias a las baldas extraíbles

A

EAN: 4002515716663 / número de artículo: 36683300EU1 / número de material:

Categoría de aparato	
Acondicionador de vino	•
Diseño constructivo	
Aparato de libre instalación	•
Apertura de la puerta	derecha
Apertura de la puerta, intercambiable	•
Diseño	
Color de la carcasa	Acero inoxidable
Color frontal	Puerta crist tint/list-tirador
Iluminación zona de refrigeración	LED
Confort de manejo	
DynaCool	•
SoftClose	•
Número de parrillas de madera	10
Número de parrillas de madera Flexiframe	10
Presentador de botellas	•
Control	
Concepto de manejo	TouchControl
Número de zonas de temperatura	3
Eficiencia y sostenibilidad	
Clase de eficiencia energética (A+++ -D)	A
Consumo energético en 24 h en kWh	0,493
Consumo energético anual en kWh	180
Integración de los electrodomésticos en una red domótica	
Miele@home	•
Accesorios para la conexión	XKM 3100 W XKM 3000 Z
Seguridad	
Función Bloqueo	•
Alarma acústica de la puerta	•
Alarma acústica de temperatura	•
Alarma óptica de la puerta	•
Alarma óptica de temperatura	•
Datos técnicos	
Ancho del aparato en mm	700
Alto del aparato en mm	1.920
Fondo del aparato en mm	746
Peso neto en kg	142,0
Clase climática	SN-ST
Zona para acondicionamiento de vinos en l	502
Capacidad útil total en l	502
Espacio para número de botellas burdeos de 0,75 l	178 botellas
Nivel acústico en dB(A) re1pW	38
Consumo de corriente en miliamperios (mA)	1.500
Tensión en V	220-240
Fusibles en A	10
Frecuencia en Hz	50
Longitud de la conducción eléctrica en m	2,8
Accesorios suministrados con el aparato	
Filtro Active AirClean	•

Para más información, consulte la página siguiente…

KWT 6833 SG

Acondicionador de vino de libre instalación
con el plus de versatilidad y estilo, gracias a FlexiFrame y Miele Noteboard.

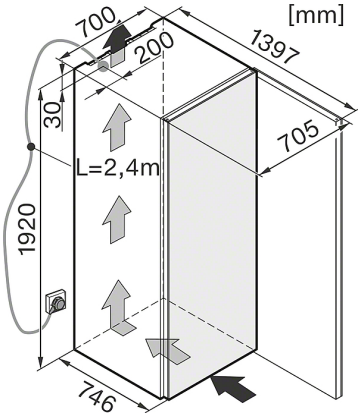

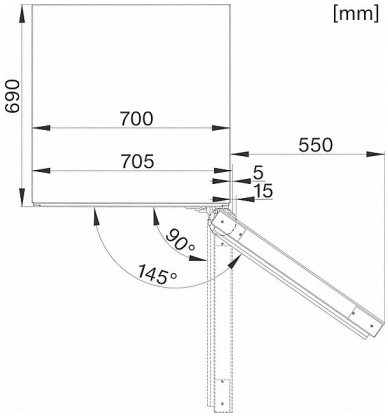

KWT 6831 SG, KWT 6832 SGS, KWT 6833 SG, KWT 6834 SGS (croquis)